ЦПКУ.715111.194

Перв. примен. ЦПКУ.484149.025

Справ. №

Ra 1.6

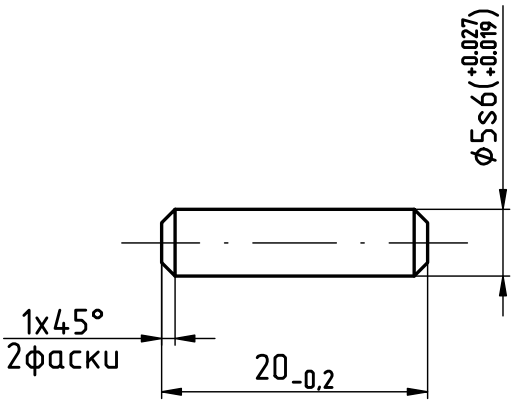

1 Гр.I КТ 60 ОСТ 95-10-72.

2 Общие допуски по ГОСТ 30893.1-2002-т.

3 Маркировать обозначение изделия по основному конструкторскому документу на бирке.

Подп. и дата | Инв.№дубл. | Взам. инв.№ | Подп. и дата | Инв. № подл.

Изм	Лист.	№докум.	Подп.	Дата
Разраб.		Алексеев		
Пров.		Данилов		
Т.контр.				
Н.контр.		Морозова		
Утв.		Шапкин		

ЦПКУ.715111.194

Штифт

Лит.	Масса	Масштаб
	0.01	2:1
Лист	Листов 1	

Сталь 20Х13 ГОСТ 5632-72

Копировал Формат А4